Cisterna de almacenamiento pluvial

VT. RW

VT. RW 1.100L
392,00 €

VT. RW 1.600L
502,00 €

FICHA TÉCNICA

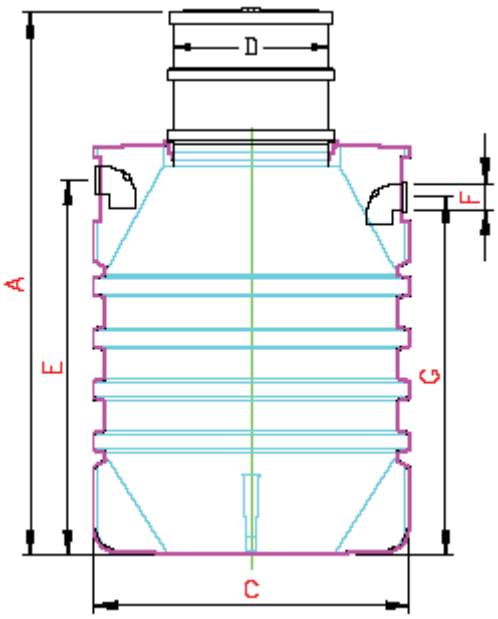

Volumen	A	C	D	E	F	G	Kg
RW 1.000 L	1.910	1.180	600	1.250	110	1.200	61
RW 1.600 L	2.250	1.290	600	1.500	110	1.450	71

Dimensiones orientativas en mm., modificación sin previo aviso.
Alza soldada VHSC600/600 con tapa estándar incluida.

Acción Industrial y Proyectos, S.l. - Avda. Constitución 56 - 03158 CATRAL- Alicante- España Tel.-Fax: +34 965 723 501 Web: www.accionindustrial.es - E-mail: depuradoras@accionindustrial.es

OPCIONES

Alza

Tipo	Altura	Diámetro	Peso
VHSC600/1200 alza en PE	1200	600	22

Tapas

(*)

Tipo
Boralit tapa peatonal de plástico (clase 15) *

Kit de acoplamiento

Tipo
Set de acoplamiento con 1m de flexible
Flexible de 1 mtr. de largo